Комод 4 ящика



Детали:

1.	(КС01) Стенка правая	875*410*16 - 1
2.	(КС02) Стенка левая	875*410*16 - 1
3.	(КС03) Крышка	704*430*16 - 1
4.	(КС04) Монтажка 2	668*60*16 - 3
5.	(КС05) Монтажка 1	668*60*16 - 2
6.	(КС07) Задняя стенка ящика	610*128*16 - 4
7.	(КС08) Правая стенка ящика	400*128*16 - 4
8.	(КС09) Левая стенка ящика	400*128*16 - 4
9.	(КС11) Накладка ящика	200*698*16 - 4
10.	(КС06) ДВП дно ящика	642*406*4 - 4
11.	(КС10) ДВП стенка задняя	348*815*4 - 2
12.	*** Планка соединит. 782 мм	- 1

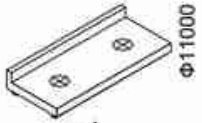

x4

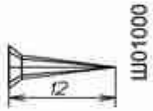

x32



x18



x18



x1



x4



x8

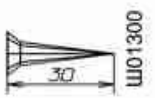

x4



x24



x50

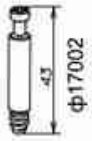

x16

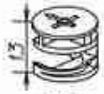

x16



x16

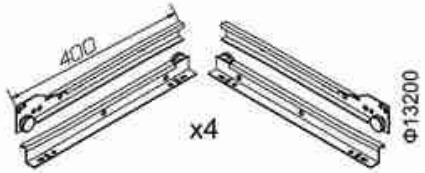

x4

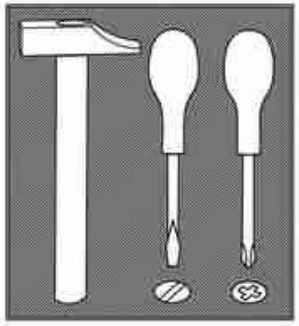

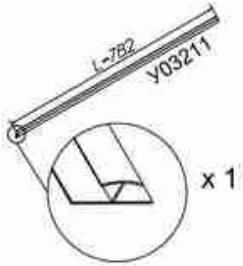

x 1

Для более быстрой и качественной сборки изделий, рекомендуем пользоваться услугами специалистов.
Предприятие изготовитель оставляет за собой право на замену фурнитуры и комплектующих.

ООО «Мебель торг плюс»
Mebeltp.ru

1

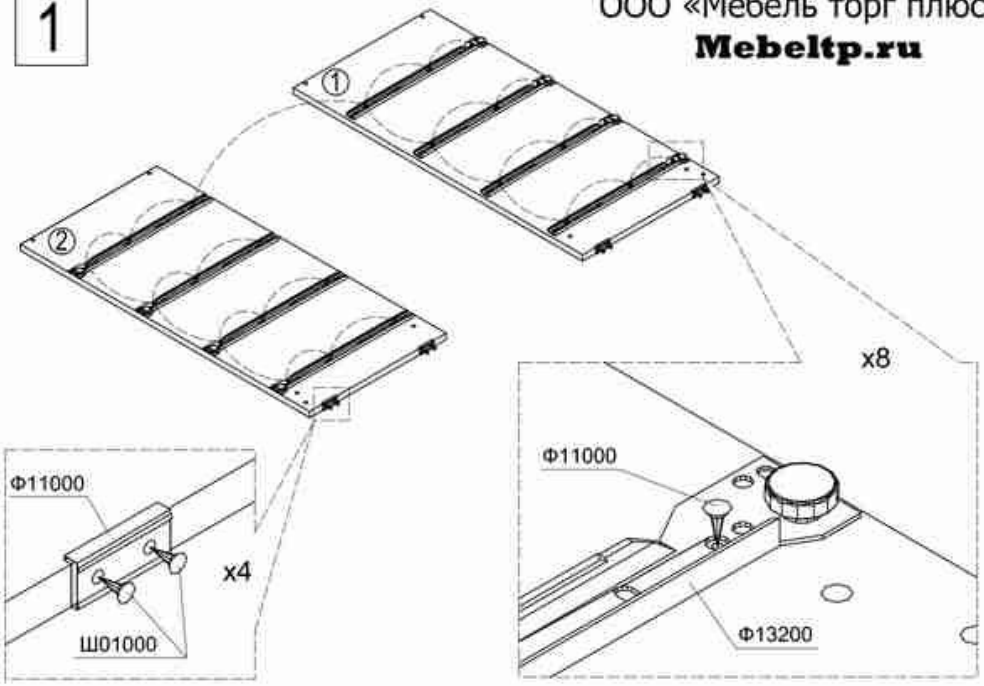

2

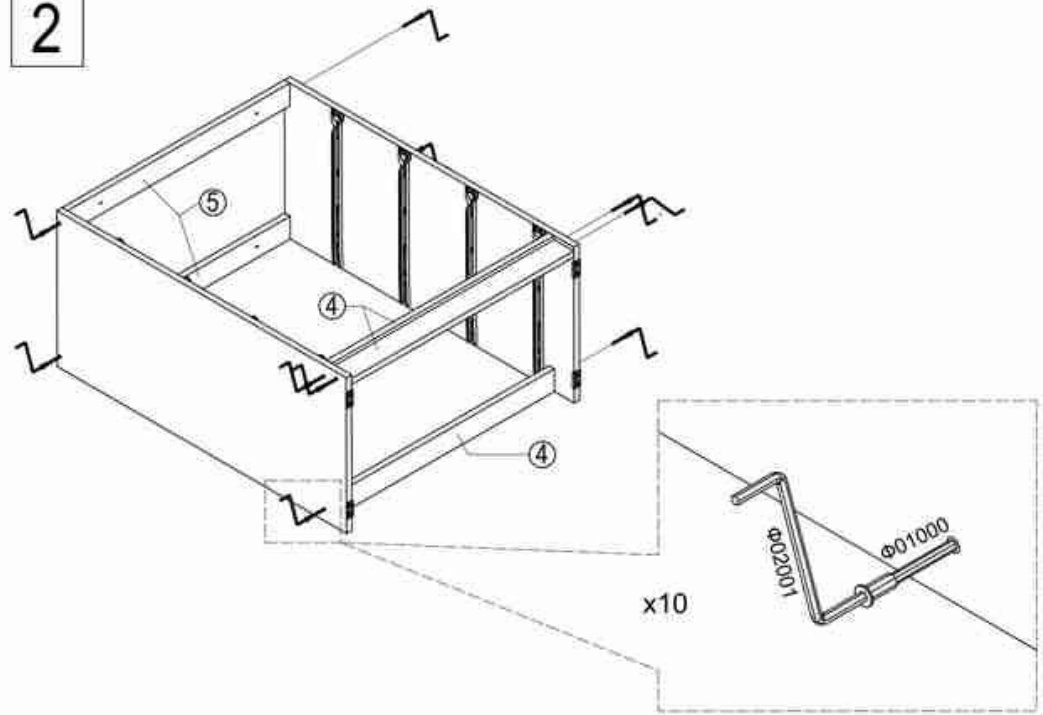

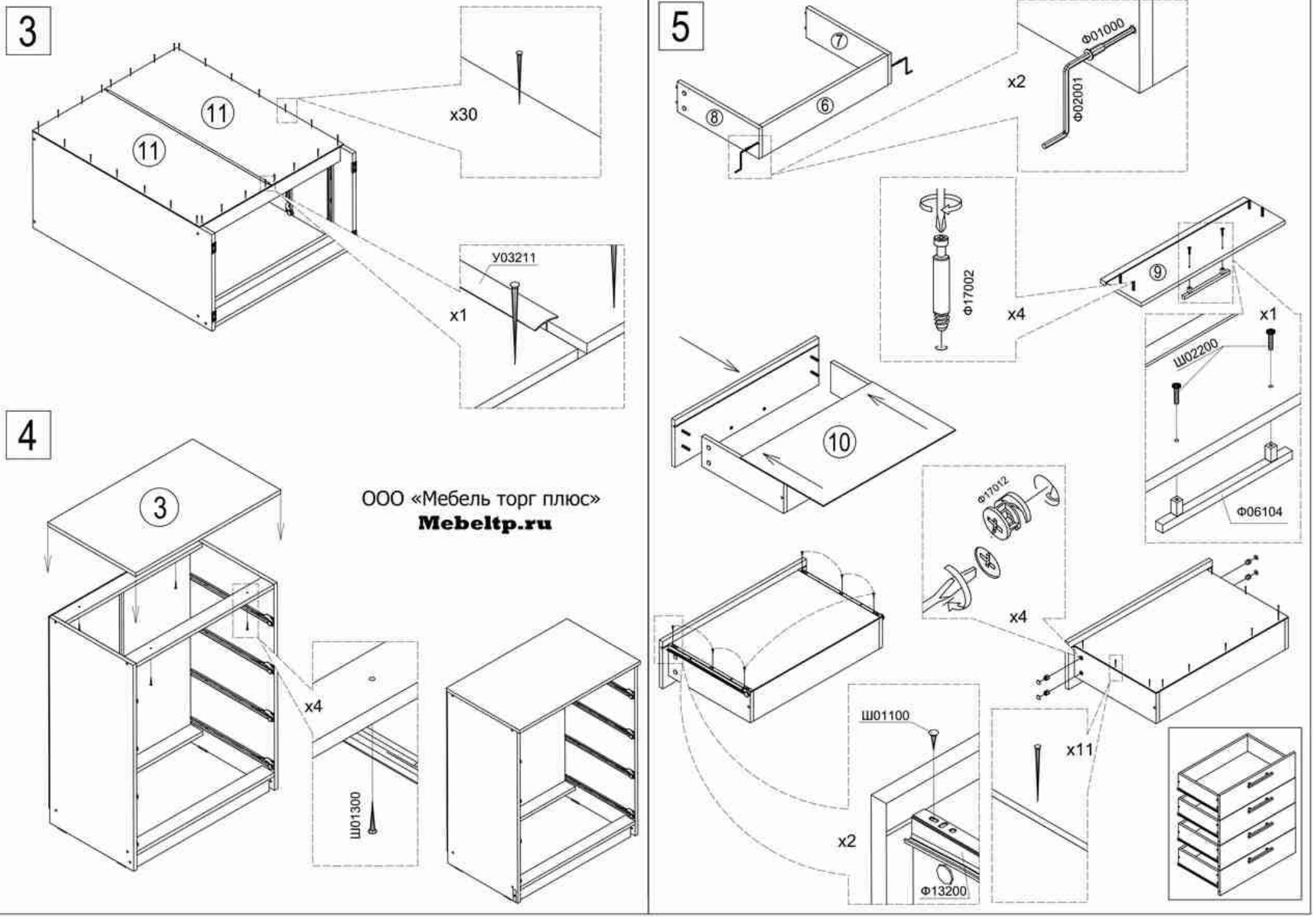
3
11
11
x30
У03211
x1
4
3
x4
Ш01300
ООО «Мебель торг плюс»
Mebeltp.ru
5
7
6
8
x2
Ф01000
Ф02001
Ф17002
x4
9
x1
Ш02200
Ф06104
10
Ф17012
x4
Ш01100
x2
Ф13200
x11